[mm]

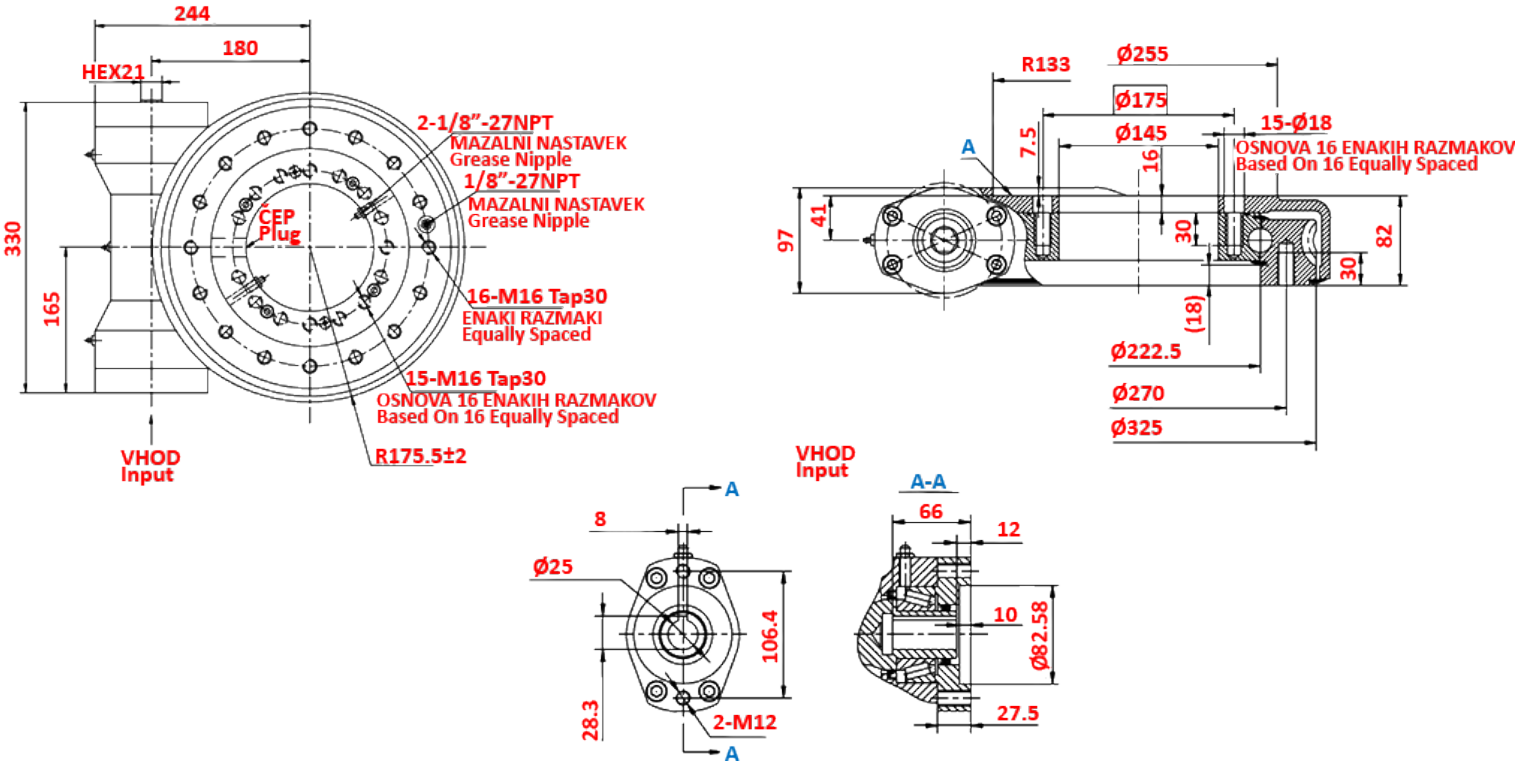

Šifra / Code		14004
Izhodni vrtljaji / Output rpm	[rpm]	<2,5
Max. Izhodni navor / Max. Output torque	[kNm]	8
Max. Navor momentnega nagiba / Max. Tilting moment torque	[kNm]	33,9
Držalni navor / Holding torque	[kNm]	38,7
Max. Aksialna obremenitev / Max. Axial load	[kN]	550
Max. Radialna obremenitev / Max. Radial load	[kN]	205
Razmerje polžastega gonila / Ratio of worm gear		62:1
Povratni udar / Backlash		≤ 0.15°
Teža / Weight	[kg]	48